UNE EAU PURE, ABONDANTE ET SAINE DANS TOUTE LA MAISON

TECHNOLOGIE DE SÉPARATION ET DE PURIFICATION PAR MEMBRANE D'ULTRAFILTRATION

Filtration à haute précision, capable d'éliminer les métaux lourds, virus, bactéries, PFAS, impuretés et micro-polluants, tout en préservant les minéraux et oligo-éléments bénéfiques naturellement présents dans l'eau.

Membrane PAN 0,01 µm

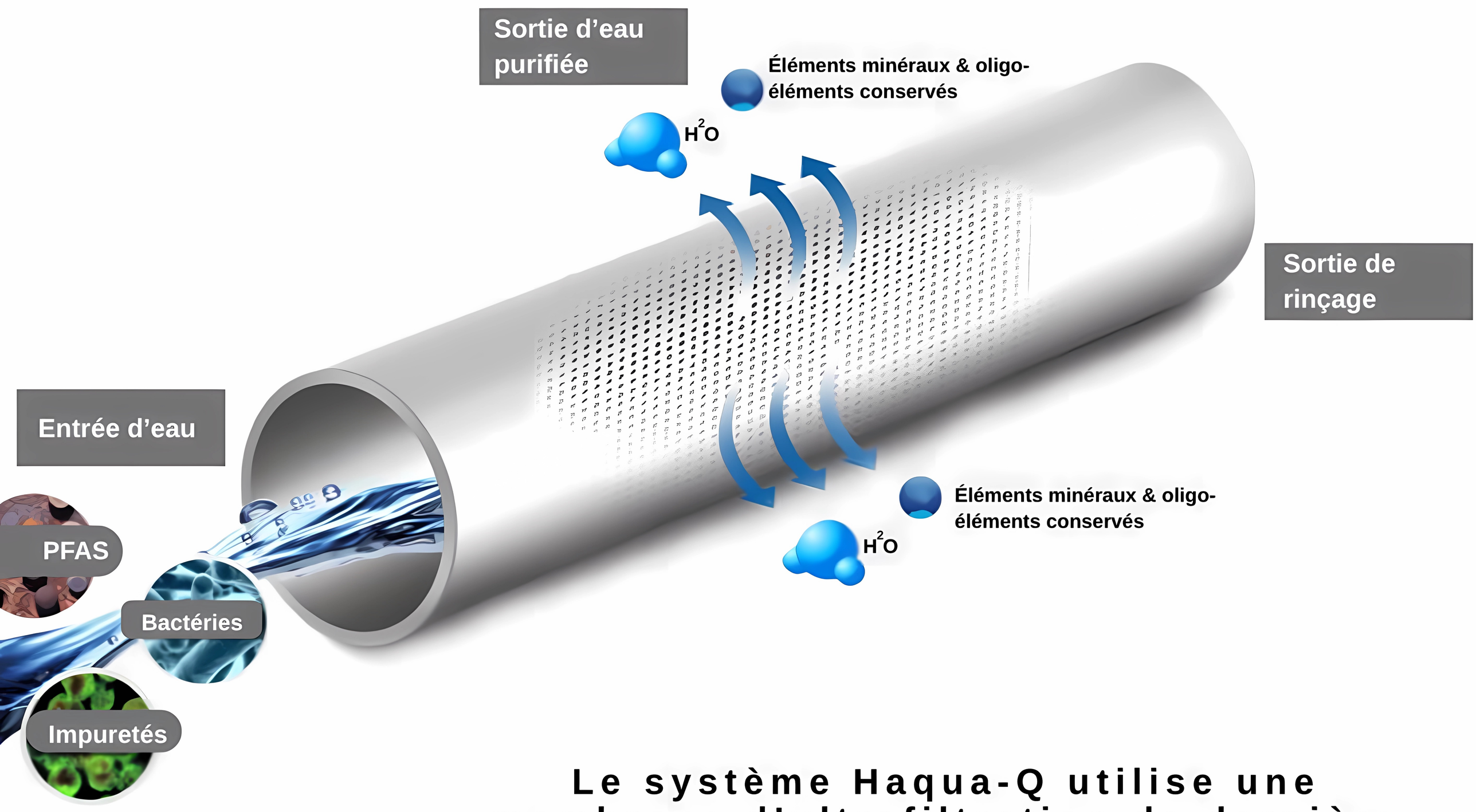

Le système Haqua-Q utilise une membrane d'ultrafiltration de dernière génération pour offrir une eau saine, pure et équilibrée, directement à chaque robinet de la maison.

TESTÉ À PLUS DE 200 000 CYCLES DE PRESSION D’EAU

Le corps en acier inoxydable est embouti et formé d’une seule pièce, avec une soudure sans joint pour une étanchéité parfaite et durable.

Chaque unité Haqua-Q a passé avec succès un test de résistance dynamique à la pression de 200 000 cycles, soit le double de la norme internationale (100 000 tests).
Une garantie de sécurité, fiabilité et longévité à toute épreuve.

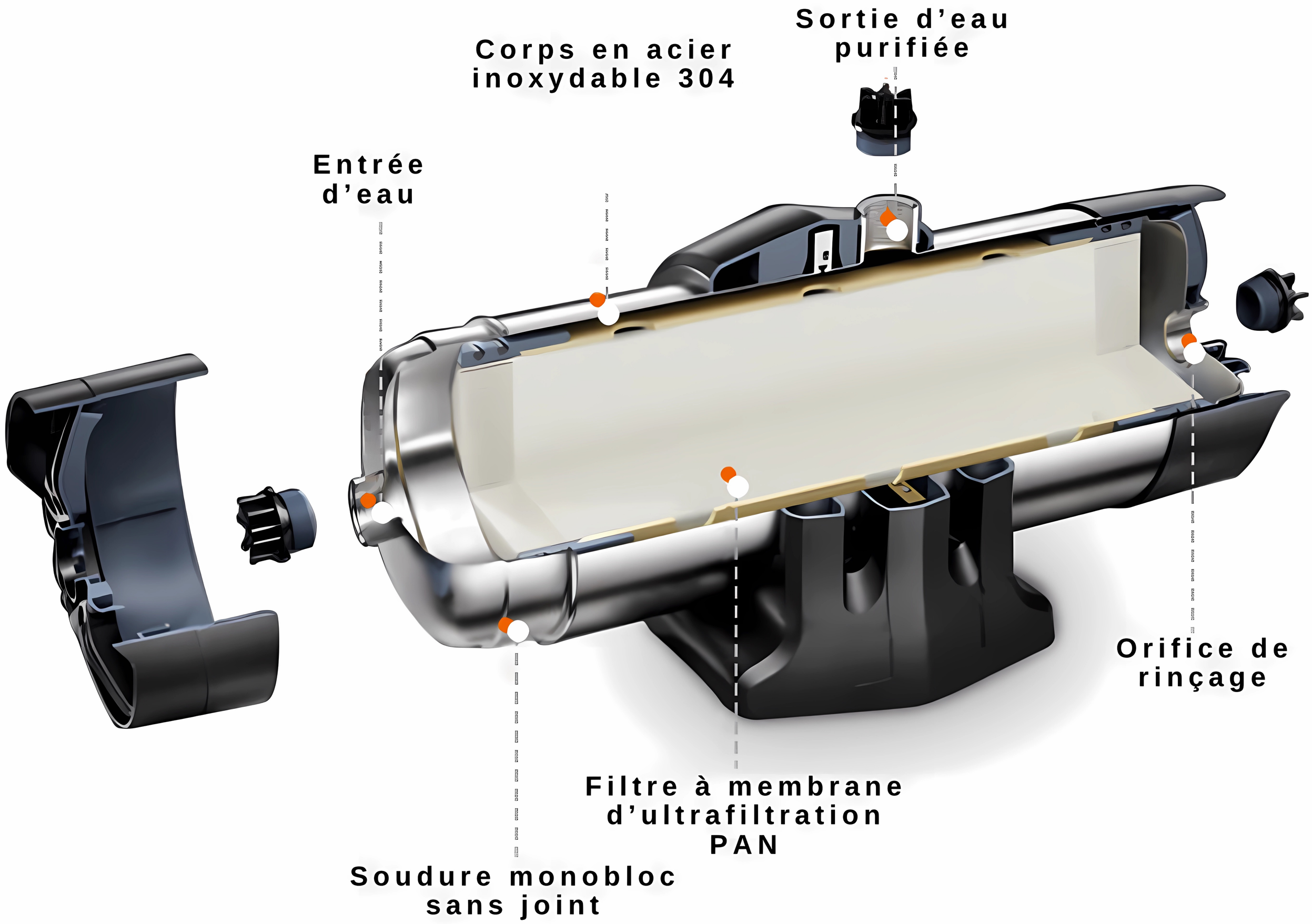

hoqua

Données techniques

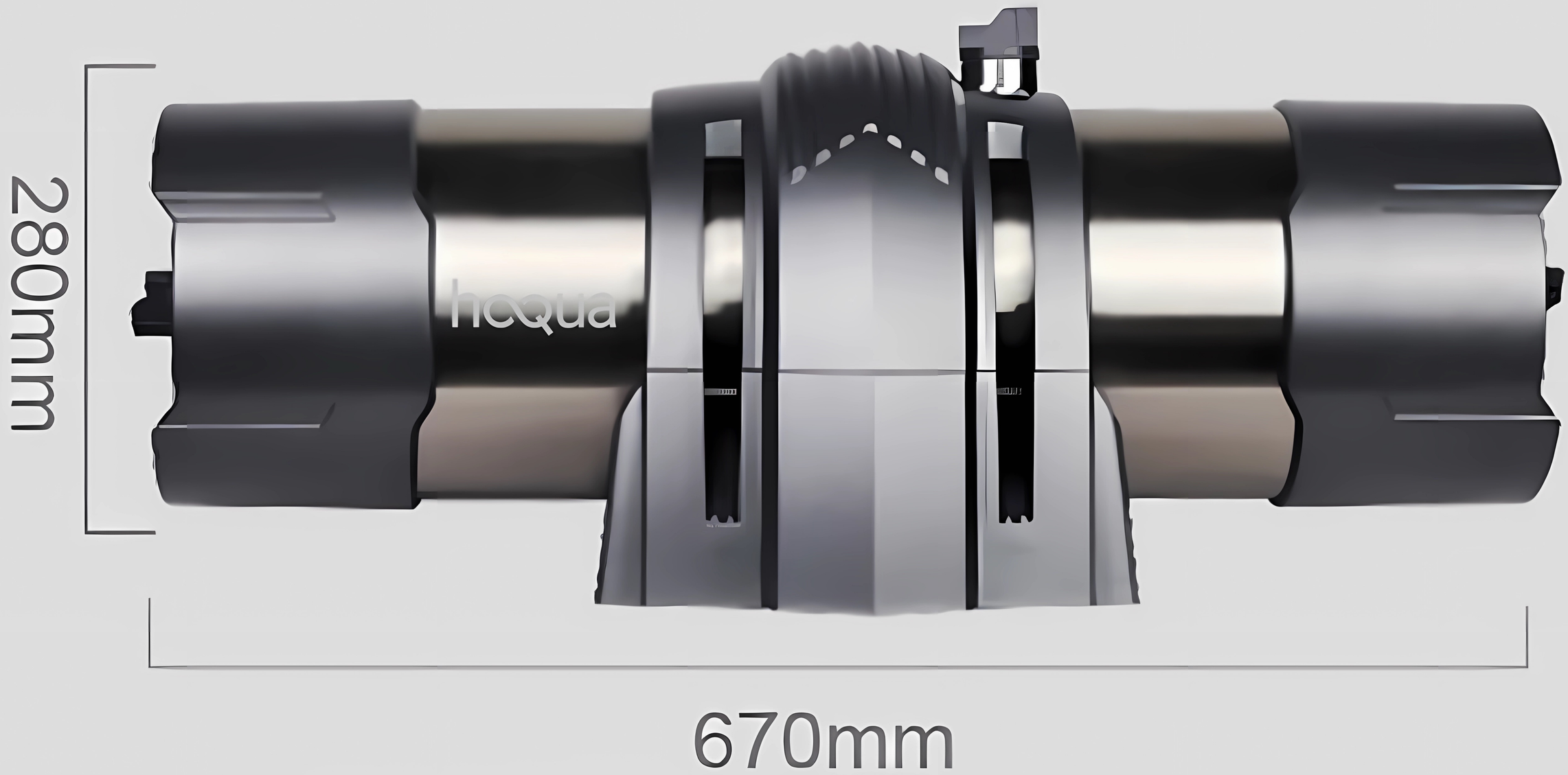

Modèle	Haqua-Q5
Type de filtration	Ultrafiltration centrale (point d'entrée)
Principe de filtration	Ultra-Filtration
Précision de filtration	0,01 micron
Débit nominal	5 000 L / heure
Température de fonctionnement	5 °C à 45 °C
Pression de service	0,1 à 0,4 MPa (1 à 4 bars)
Dimensions	670 × 300 × 280 mm
Substances éliminées	Bactéries, micro-organismes, microplastiques, PFAS, impuretés fines